ECA 120 VZ

Kurzinformation

Mit feststehendem Innengitter und Verzögerungs-Zeitschalter

Einsatzbeispiele

Bad, WC, Abstellraum, Vorratsraum, Keller

Artikelnummer	0084.0007

Technische Daten

Ausführung	Verzögerungszeitschalter
Fördervolumen	170 m³/h
Drehzahl	2.600 1/min
Drehzahlsteuerbar	–
Reversierbarkeit	–
Spannungsart	Wechselstrom
Bemessungsspannung	230 V
Netzfrequenz	50 Hz / 60 Hz
Leistungsaufnahme	19 W
I_{Max}	0,14 A
Schutzart	IP 45
Netzzuleitung	5 x 1,5 mm²
Einbauort	Wand
Einbauart	Aufputz
Einbaulage	beliebig
Material	Kunststoff
Farbe	verkehrsweiß, ähnlich RAL 9016
Gewicht	0,9 kg
Gewicht mit Verpackung	1,06 kg
Nennweite	120 mm
Breite	171 mm
Höhe	171 mm
Tiefe	114 mm
Breite mit Verpackung	180 mm
Höhe mit Verpackung	180 mm
Tiefe mit Verpackung	140 mm
A	118,5 mm
B	75 mm
Fördermitteltemperatur bei I_{Max}	40 °C

ECA 120 VZ

Nachlaufzeit	6 min
Einschaltverzögerung	50 s
Schalldruckpegel	42 dB(A) (Abstand 3 m, Freifeldbedingungen)
Verpackungseinheit	1 Stück
Ursprungsland	Deutschland
Sortiment	A
GTIN (EAN)	4012799840077

Kennlinie

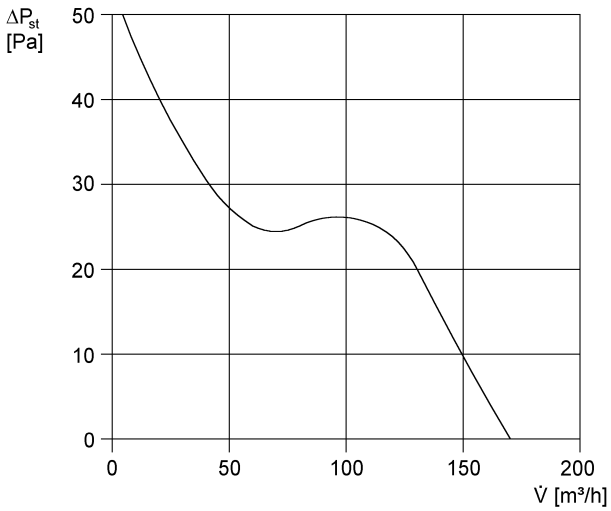

U = 230 bzw. 24 V
f = 50 Hz
n = 2600 min^{-1}

ECA 120 VZ

Maßzeichnung [mm]

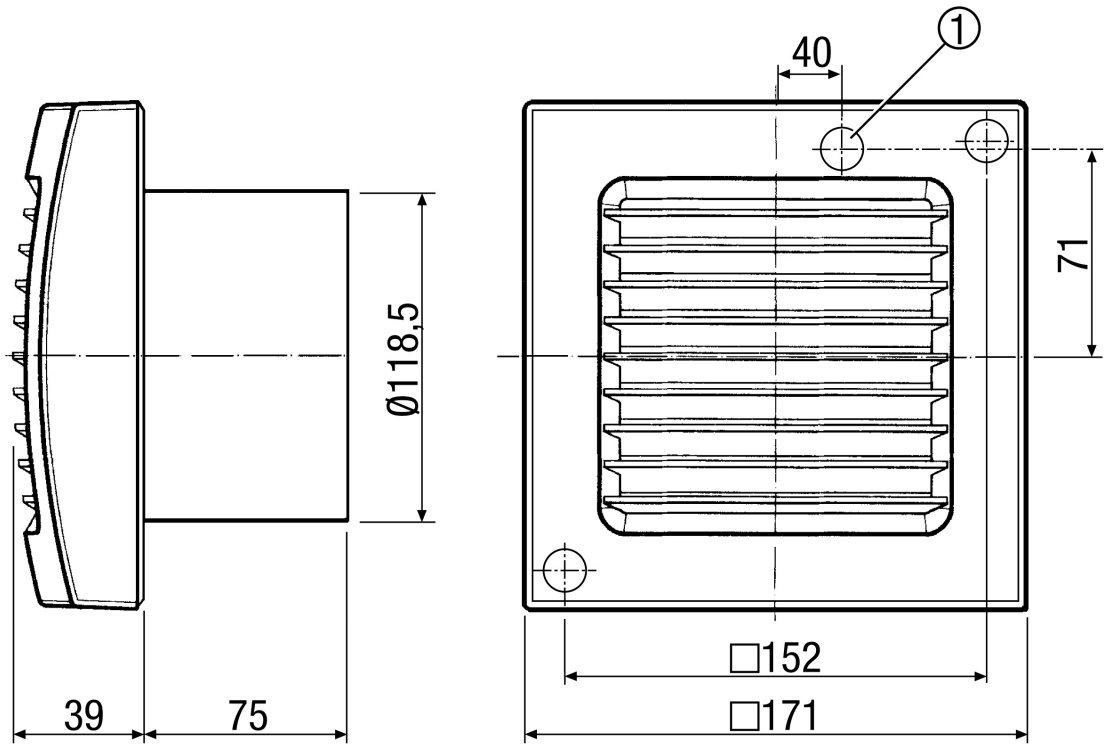

① Kabeleinführung