K 150XL sileo Rohrvent.,Metall

Artikelnummer: 25363
Variante: 230V 1~ 50Hz

- Drehzahlsteuerbar
- Geräuscharm
- erhöhter Wirkungsgrad
- Eingebaute Thermokontakte
- Installation in jeder Einbaulage möglich
- Im Außenbereich einsetzbar
- Betriebssicher und wartungsfrei

Die K-Serie ist für die Rohrmontage geeignet. Zur einfachen Montage verfügen alle Ventilatoren gemäß EN 1506:1997 über mindestens 25 mm lange Rohranschlüsse. Diese Ventilatoren sind mit rückwärtsgekrümmten Laufradschaufeln und Außenläufermotoren ausgestattet. Die Montagekonsole ist im Lieferumfang enthalten. Sie gewährleistet eine einfache Montage und Demontage des Ventilators. Mit den Verbindungsmanschetten FK, die wir als Zubehör anbieten, kann der Ventilator vibrationsfrei an das Rohrsystem angeschlossen werden. Mit Hilfe eines stufenlosen Thyristors oder eines 5-stufigen Transformators können die Ventilatoren drehzahlgesteuert werden. Um den Motor vor Überhitzung zu schützen verfügt die Serie über eingebaute Thermokontakte, welche gemäß EN 60335-2-80 manuell rückgestellt werden. Das luftdichte, gefalzte Gehäuse besteht aus verzinktem Stahlblech. In Übereinstimmung mit EN 12237:2003 besitzt der Ventilator eine Leckrate nach Dichtheitsklasse C. Durch das luftdichte Gehäuse ist eine Aufstellung im Außenbereich und in feuchten Räumen möglich

Technische Daten

Nenndaten		
Nennspannung	230	V
Frequenz	50	Hz
Phase(n)	1~	
Leistungsaufnahme	100	W
Strom	0,443	A
Drehzahl	2.523	r.p.m.
Volumenstrom	max. 724	m³/h
Kapazität des Kondensator	2,5	µF
Max. Fördermitteltemperatur	max. 70	°C
Max. Fördermitteltemperatur bei Drehzahlsteuerung	70	°C

Schalldaten		
Schalldruckpegel in 3m (20m² Sabine)	48	dB(A)

Schutzklasse / Klassifizierung		
Schutzart, Motor	IP44	
Isolationsklasse	F	

Daten gemäß ErP-Richtlinie		
Energieklasse, Grundgerät	E	
Energieklasse, lokale Anforderung	C	
ErP ready	ErP 2016; ErP 2018	

Abmessungen und Gewichte		
Kanalabmessungen, rund, Einlass	150	mm
Kanalabmessungen, rund, Auslass	150	mm
Gewicht	4,1	kg

Sonstiges	
Kanalanschlussart	Rund
Motortyp	AC

Leistungskurve

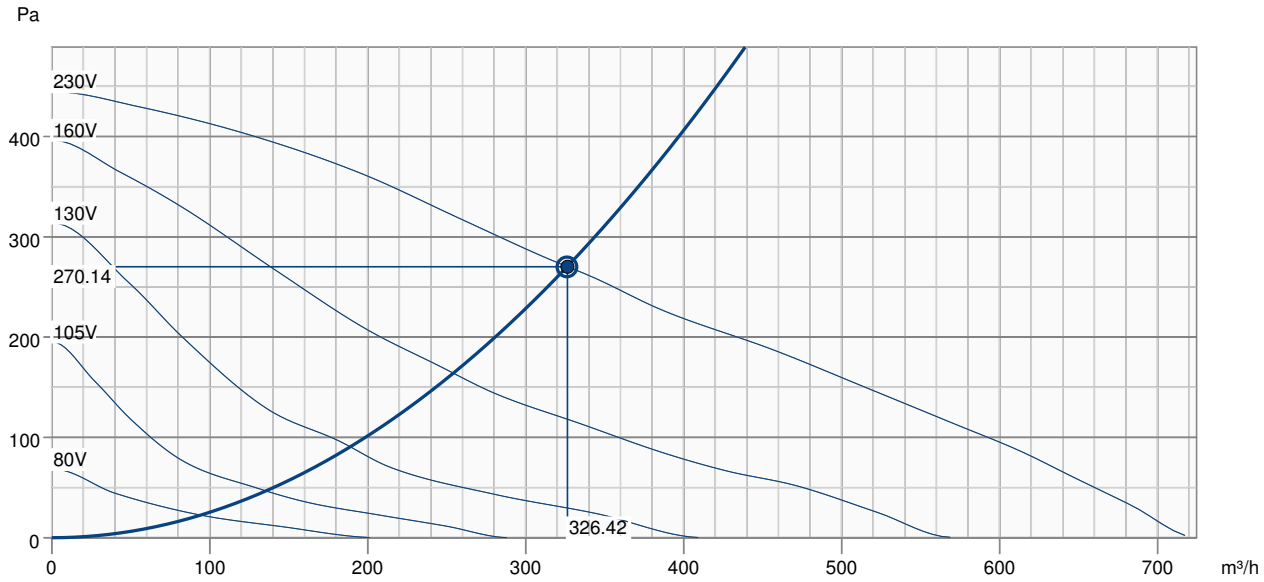

Betriebspunkt Daten	
gewünschte Luftmenge	326 m³/h
benötigter statischer Druck	270 Pa
Betriebspunkt - Luftmenge	326 m³/h
gelieferter statischer Druck	270 Pa
Luftdichte	1.204 kg/m³
Leistung	96.7 W
Ventilatorsteuerung Drehzahl	2555 rpm
Strom	0.43 A
SFP	1.067 kW/m³/s
Steuerspannung	230.0 V
Versorgungsspannung	230 V

Schallleistungspegel		63	125	250	500	1k	2k	4k	8k	Total
Einlass	dB(A)	50	75	67	72	67	63	59	49	78
Austritt	dB(A)	55	68	68	67	67	59	57	44	74
Gehäuseabstrahlung	dB(A)	17	32	35	50	46	47	44	30	54

Abmaße

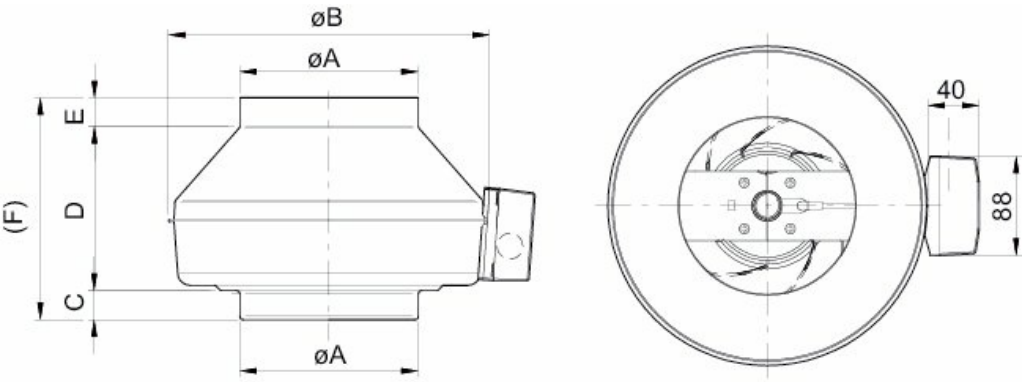

	øA	øB	C	D	E	F
K 150 M sileo	149	286	25	152	25	202
K 150 XL sileo	149	336	29	171	26	226

Anschlussplan

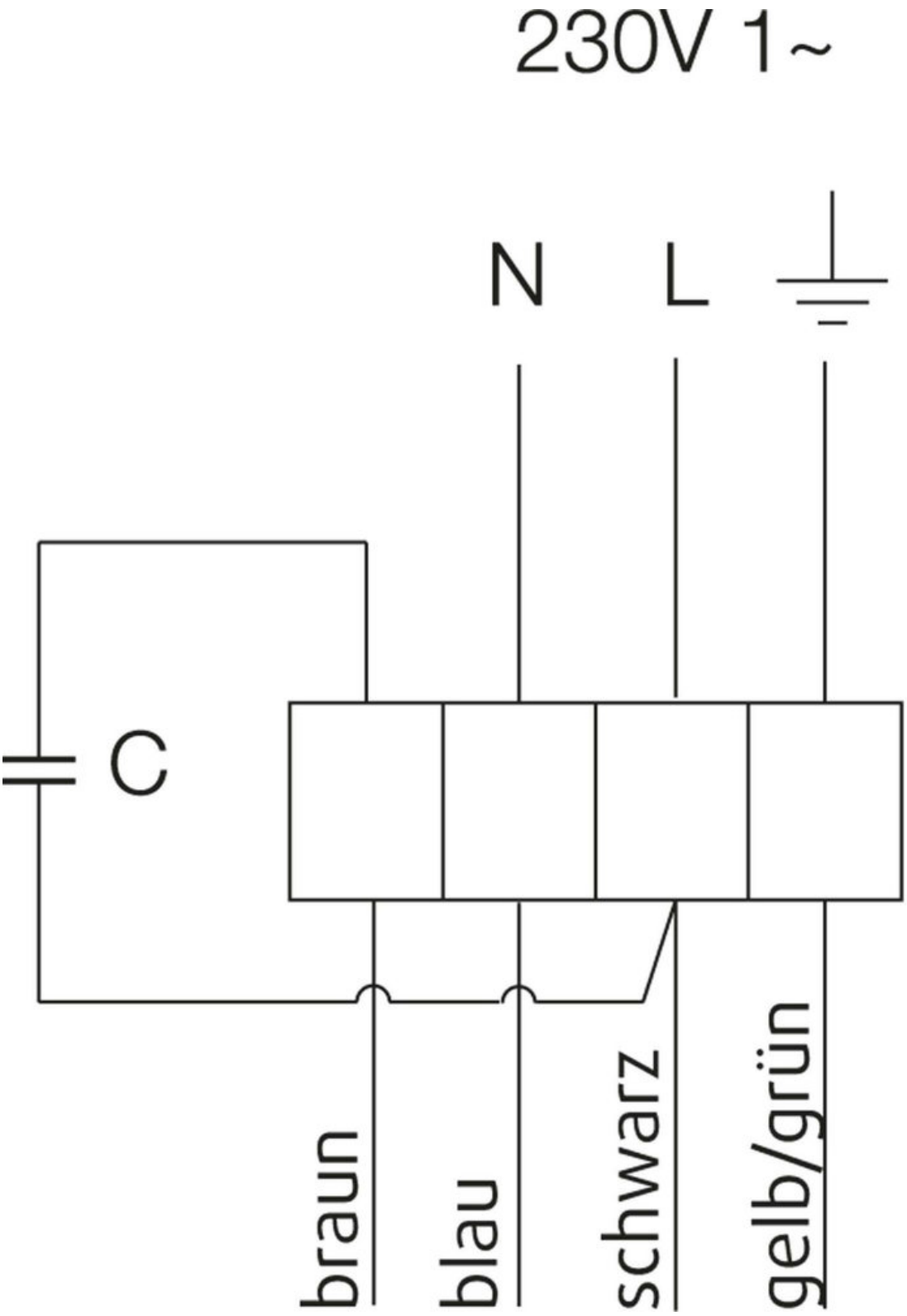

Eco Design

Produkt	
Handelsname	Systemair
Produktname	K 150 XL Sileo

Grundgerät		
ErP Konformität	2016	
spezifischer Energieverbrauch (SEV), Klimazone "durchschnittlich"	-12,1	kWh/(m².a)
spezifischer Energieverbrauch (SEV), Klimazone "kalt"	-28,6	kWh/(m².a)
spezifischer Energieverbrauch (SEV), Klimazone "warm"	-2,8	kWh/(m².a)
SEV-Klasse, Klimazone "durchschnittlich"	E	
Kategorie	WLA	
Typ	ELA	
Art des eingebauten oder einzubauenden Antriebs	Externer Motorschutzschalter oder Frequenzumrichter	
Art der Wärmerückgewinnung	Keine	
thermischer Übertragungsgrad der Wärmerückgewinnung (UVU)	Nicht anwendbar	
Höchster Luftvolumenstrom (qv max)	594	m³/h
elektrische Eingangsleistung bei höchstem Luftvolumenstrom (P max)	99	W
Schallleistungspegel LWA	45	dB(A)
Bezugs-Luftvolumenstrom (qv ref)	0,115	m³/s
Bezugsdruckdifferenz (Ps ref)	50	Pa
spezifische Eingangsleistung (SEL)	0,16	kW/(m³/h)
Steuerung (STRG)	1	
Typologie (MISC)	1,1	
x-Wert (Motor und Antrieb)	1,5	
höchste äußere Leckluftrate (Gehäuse)	0	%
jährlicher Stromverbrauch (JSC), Klimazone "durchschnittlich"	200,1	kWh
jährliche Einsparung an Heizenergie (JEH), Klimazone "kalt"	200,1	kWh
jährlicher Stromverbrauch (JSC), Klimazone "warm"	200,1	kWh
jährliche Einsparung an Heizenergie (JEH), Klimazone "durchschnittlich"	1.715,2	kWh/a
jährliche Einsparung an Heizenergie (JEH), Klimazone "kalt"	3.355,3	kWh/a
jährliche Einsparung an Heizenergie (JEH), Klimazone "warm"	775,6	kWh/a

Geräte mit bedarfsgerechter Regelung		
ErP Konformität	2018	
spezifischer Energieverbrauch (SEV), Klimazone "durchschnittlich"	-25,7	kWh/(m².a)
spezifischer Energieverbrauch (SEV), Klimazone "kalt"	-52,7	kWh/(m².a)
spezifischer Energieverbrauch (SEV), Klimazone "warm"	-10,2	kWh/(m².a)
SEV-Klasse, Klimazone "durchschnittlich"	C	
Kategorie	WLA	
Typ	ELA	
Art des eingebauten oder einzubauenden Antriebs	Externer Motorschutzschalter oder Frequenzumrichter	
Art der Wärmerückgewinnung	Keine	
thermischer Übertragungsgrad der Wärmerückgewinnung (UVU)	Nicht anwendbar	
Höchster Luftvolumenstrom (qv max)	592	m³/h
elektrische Eingangsleistung bei höchstem Luftvolumenstrom (P max)	99	W
Schallleistungspegel LWA	45	dB(A)
Bezugs-Luftvolumenstrom (qv ref)	0,1152	m³/s
Bezugsdruckdifferenz (Ps ref)	50	Pa
spezifische Eingangsleistung (SEL)	0,16	kW/(m³/h)
Steuerung (STRG)	0,65	
Typologie (MISC)	1,1	
x-Wert (Motor und Antrieb)	1,5	
höchste äußere Leckluftrate (Gehäuse)	0	%
jährlicher Stromverbrauch (JSC), Klimazone "durchschnittlich"	104,9	kWh
jährlicher Stromverbrauch (JSC), Klimazone "kalt"	104,9	kWh
jährlicher Stromverbrauch (JSC), Klimazone "warm"	104,9	kWh
jährliche Einsparung an Heizenergie (JEH), Klimazone "durchschnittlich"	2.830	kWh/a
jährliche Einsparung an Heizenergie (JEH), Klimazone "kalt"	5.536,2	kWh/a
jährliche Einsparung an Heizenergie (JEH), Klimazone "warm"	1.279,7	kWh/a

Zubehör

- CB 150-1,2kW Elek.Heizregister (5378)
- CB 150-2,1kW Elek.Heizregister (5379)
- CB 150-2,7kW Elek.Heizregister (5380)
- CB 150-5,0kW Elek.Heizregister (5381)
- CBM 150-2,1kW Elek.Heizreg. (5481)
- CO2RT-R-D CO2 Transmitter (6993)
- FFR 150 Filterkassette (1769)
- FGR 150 Filterkassette (1807)
- FK 150 Verbindungsmanschette (1609)
- FRQ5S-E-6A Frequenzumf. (37421)
- FRQS-E-6A Frequenzumf. (37419)
- IGK 160 Ansauggitter (1632)
- IR24-P Bewegungsmelder (6995)
- LDC 150-300 Schalldämpfer (53723)
- LDC 150-600 Schalldämpfer (5199)
- RE 1,5 Traforegler 1,5A/230V (5000)
- REE 1 Thyristor-Regler (5314)
- REPT 6 Dig. Spannungsregler (5698)
- RETP 6 Dig. Spannungsregler (32293)
- REU 1.5, 5-stuf. Transformator (5004)
- REV-3POL/03 REV-Schalter (33978)
- RSK 150 Rückschlagklappe (5599)
- RT 0-30 Raumthermostat (5151)
- SG 150 Schutzgitter (5555)
- T 120 Zeitschaltuhr (5165)

Dokumente

- 202341_Fans_Instructions_CE_(A018).pdf
- K fan mounting.wmv

LV-Text

Radial-Rohrventilator zur einfachen, direkten Montage im Rohrsystem.
Gehäuse aus verzinktem Stahlblech, luftdicht gefalzt, nach Dichtheitsklasse C gemäß EN 12237:2003.
Runder Anschlussstutzen, Länge 25mm.

Freilaufendes Radiallaufrad aus Kunststoff, rückwärts gekrümmt.
Auswuchtgüte G 6.3, Motor komplett mit Laufrad in zwei Ebenen statisch und dynamisch gewuchtet nach DIN ISO 21940-11.

Spannungssteuerbarer Außenläufermotor (IP44), wartungsfrei, Kühlung durch Anordnung des Motors innerhalb des Luftstroms.
Integrierter Thermokontakt mit Impendanzschutz, drehzahlsteuerbar durch einen 5-stufigen Transformator oder einen stufenlosen Thyristor.
Geräuscharme Kugellager mit Langzeitschmierung.
Klemmkasten (IP55) am Gehäuse.
Montagekonsole lose im Lieferumfang enthalten.
Aufstellung im Innen- und Außenbereich sowie Feuchträumen möglich.